Nomenclatures
M 35 //
M 35-PA-V3- DIV -
M35 CFC1C INDGALET
M35// A8L151
A151- - -00G

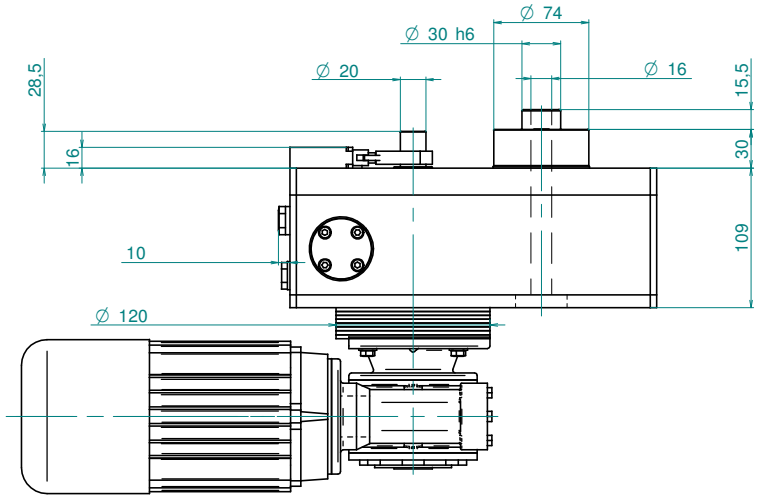

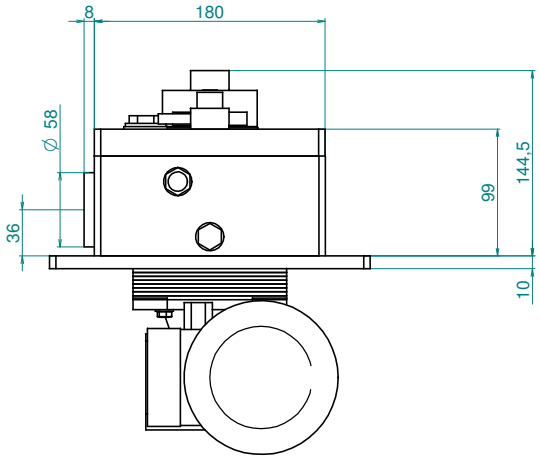

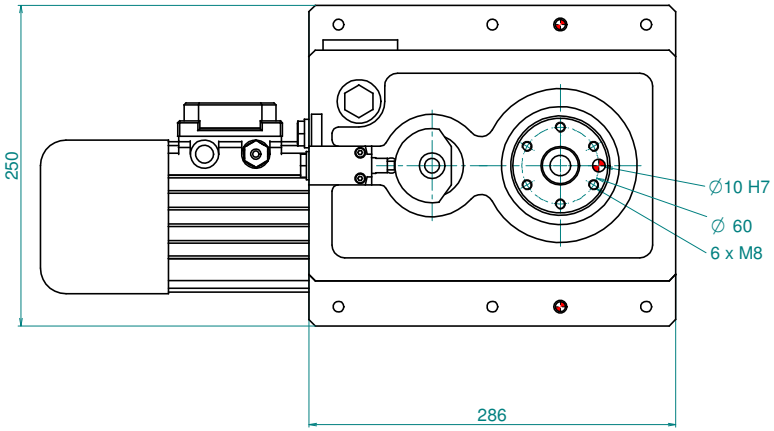

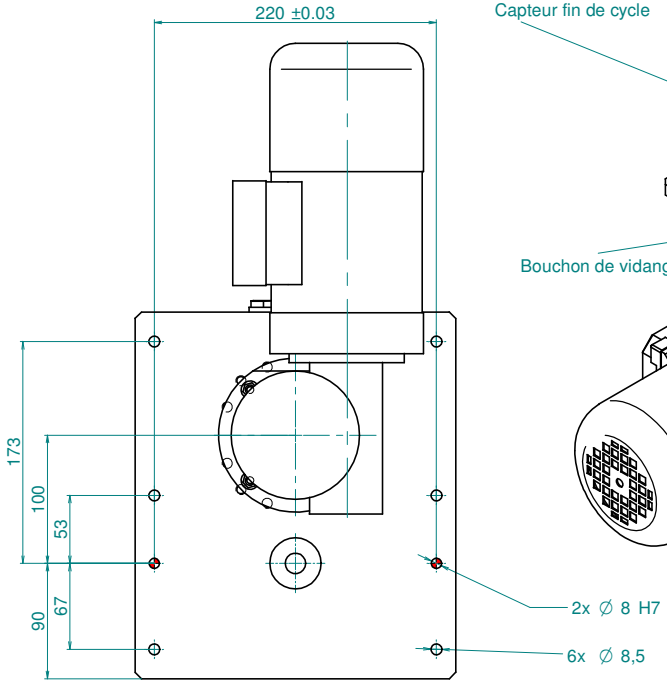

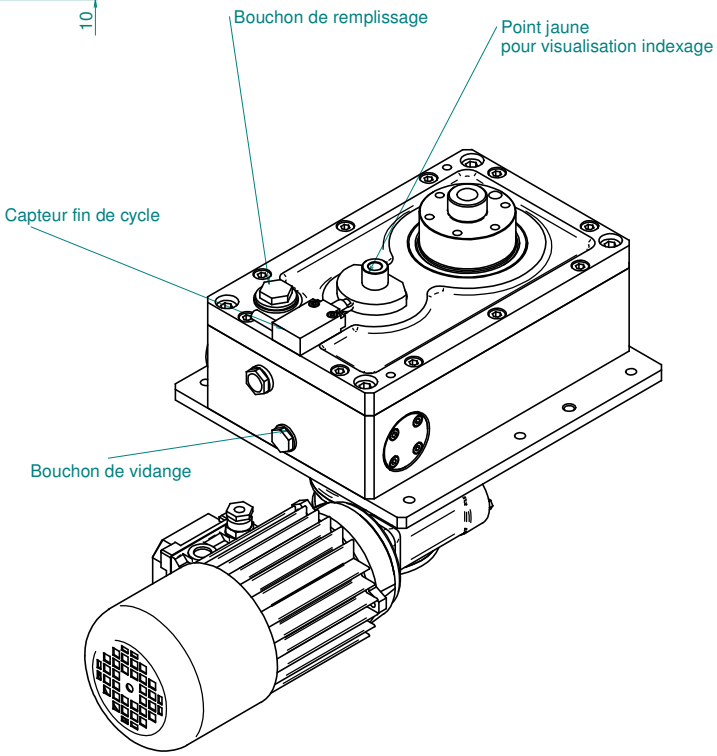

MCPI
40, Route de cotfa BP 1013
F-74 966 MEYTHET CEDEX
tel 04-50-33-90-20
fax 04-55-10-12-96
Email mcpimail@mcpi.fr

FICHIER : SM351-63-A1-M02-FC2-PF1-A8L151.asm

GROUPE : M35

auteur : V MORARD

Date : 17/10/2005

Produit : M35 PE

Ind : E

N°: SM351-63-A1-M02-FC2-PF1-A8L151

for evaluation only